COMPETITIONS PROTOCOL
4-th INTERNATIONAL JUDO TURNAMENT
WOMEN
WEIGHT
48

27/01/96 - 28/01/96

MOSCOW

POOL "A"

1 MOSKVINA T. BLR
17 STABLER B. SUI
9 TORTORA G. ITA

MOSKVINA T. 5 / 0
TORTORA G. 10 / 0

5 TOMYAK G. UKR
21 KLEYNA S. RUS
13 PINHEIRO J. POR

TOMYAK G. 5 / 0
PINHEIRO J.
TOMYAK G. 1 / 0

TORTORA G. 1 / 0

3 TAHEMAE V. EST
19 ATAEVA G. TRK
11 OLJABAYEVA S. KZH

ATAEVA G. 10 / 0
OLJABAYEVA S.
ATAEVA G. 10 / 0

7 PERLBERG J. GER
23 DJAVGAROVA S. UZB
15 KOMAROVA S. RUS

PERLBERG J. 10 / 0
KOMAROVA S.
PERLBERG J. 3 / 0

PERLBERG J. 10 / 0

REPACHAGES POOL "A"

MOSKVINA T.
MOSKVINA T.
TOMYAK G.
MOSKVINA T. 7 / 0

DJAVGAROVA S.
KOMAROVA S.
KOMAROVA S. 10 / 0
ATAEVA G.
KOMAROVA S. 10 / 0

MOSKVINA T. 1 / 0
KUVSHINOVA T.

WINNER

MELOUX S. FRA
10 / 0

PERLBERG J. 1 / 0
MELOUX S. 10 / 0

SUMMARY

1	MELOUX S.	FRA
2	PERLBERG J.	GER
3	KUVSHINOVA T.	RUS
3	SENYRT H.	TUR
5	MOSKVINA T.	BLR
5	TORTORA G.	ITA

KUVSHINOVA T. 3 / 0
SENYRT H. 1 / 0

POOL "B"

ZANETTE G. 5 / 0
KURATH M. 10 / 0
SEYFULLAYEVA A. AZE 2
KURATH M. SUI 18
ZANETTE G.
ZANETTE G. ITA 10

KUVSHINOVA T. 1 / 0
HERON T. 1 / 0
HERON T. GBR 6
GAVRILOVA T. UKR 22
KUVSHINOVA T.
KUVSHINOVA T. RUS 14

KUVSHINOVA T. 3 / 0

MELOUX S. 10 / 0
MELOUX S. 1 / 0
MELOUX S. FRA 4
SENYRT H. TUR 20
WOJNAROWICZ J.
WOJNAROWICZ J. POL 12

BRULETOVA L. 5 / 0
DAMMANN D.
DAMMANN D. 8
DAMMANN D. GER 24
BRULETOVA L.
BRULETOVA L. RUS 16

MELOUX S. 5 / 0

REPACHAGES POOL "B"

ZANETTE G. 5 / 0
HERON T.
HERON T.
ZANETTE G.

SENYRT H. 1 / 0
SENYRT H.
SENYRT H.
WOJNAROWICZ J.

SENYRT H. 10 / 0
BRULETOVA L.

SENYRT H. 1 / 0
TORTORA G.

COMPETITIONS PROTOCOL
4-th INTERNATIONAL JUDO TURNAMENT
WOMEN WEIGHT 52

27/01/96 - 28/01/96

MOSCOW

POOL "A"

1 .
17 SALDANHA P. POR
9 VOLOTOVA . RUS
25 RESHITZKAYA I. UKR
5 TIGNOLA L. FRA
21 SCHMUTZ I. SUI
13 BARILOVA T. BLR

SALDANHA P. — RESHITZKAYA I. 5 / 0
TIGNOLA L. 10 / 0 — BARILOVA T.
RESHITZKAYA I. — TIGNOLA L. 10 / 0

3 .
19 PAVLENINA I. RUS
11 KOULYGHYNA N. KIR
27 GIUNGI A. ITA
7 VON SCHWICHOW A GER
23 TSUCHIKAWA M. JAP
15 GDANSKA B. POL

PAVLENINA I. — GIUNGI A. 10 / 0
VON SCHWICHOW A 10 / 0 — GDANSKA B.
GIUNGI A. 10 / 0 — VON SCHWICHOW A 10 / 0

TIGNOLA L. 10 / 0 — GIUNGI A. 7 / 0

REPACHAGES POOL "A"

SCHMUTZ I. — BARILOVA T.
SCHMUTZ I. 7 / 0 — RESHITZKAYA I.
KOULYGHYNA N. — PAVLENINA I.
PAVLENINA I. 7 / 0 — VON SCHWICHOW A
SCHMUTZ I. 3 / 0 — VON SCHWICHOW A 3 / 0
VON SCHWICHOW A 1 / 0 — PILENCHUK O.

WINNER

GIUNGI A. ITA 10 / 0

GIUNGI A. 10 / 0 — KOVRIGINA T. 5 / 0

SUMMARY

1	GIUNGI A.	ITA
2	KOVRIGINA T.	RUS
3	VON SCHWICHOW A	GER
3	TIGNOLA L.	FRA
5	PILENCHUK O.	UKR
5	MUTANEN A.	FIN

VON SCHWICHOW A 10 / 0 — TIGNOLA L. 7 / 0

POOL "B"

PILENCHUK O. 1 / 0 — KOVRIGINA T. 7 / 0

PILENCHUK O. 5 / 0
- KOSKINA O. 3 / 0
  - SULEYMANOVA M. AZE 2
  - KOSKINA O. RUS 18
- PILENCHUK O. 10 / 0
  - AGADZJANOVA P. TRK 10
  - PILENCHUK O. UKR 26

HUGLEN M.
- HUGLEN M. 1 / 0
  - KULATADZE R. GEO 6
  - HUGLEN M. SWE 22
- . — . 14

KOVRIGINA T. 10 / 0
- KOVRIGINA T. 10 / 0
  - MUTANEN A. FIN 4
  - KOVRIGINA T. RUS 20
- YISMAILOVA Y.
  - YISMAILOVA Y. KZH 12

DEMIRAL S. 5 / 0
- DEMIRAL S. 7 / 0
  - VESZI K. HUN 8
  - DEMIRAL S. TUR 24
- URBANSKA J.
  - URBANSKA J. POL 16

REPACHAGES POOL "B"

MUTANEN A. 10 / 0 — TIGNOLA L. 7 / 0

KOSKINA O. 3 / 0
- KOSKINA O. 5 / 0
  - AGADZJANOVA P.
  - KOSKINA O.
- HUGLEN M.

MUTANEN A. 5 / 0
- MUTANEN A. 10 / 0
  - MUTANEN A.
  - YISMAILOVA Y.
- DEMIRAL S.

COMPETITIONS PROTOCOL
4-th INTERNATIONAL JUDO TURNAMENT
WOMEN
WEIGHT 56

27/01/96 - 28/01/96

MOSCOW

POOL "A"

1 RINNERTHALER A. AUT
17 CAVALLERI F. POR
CAVALLERI F. 10 / 0

9 FAIRBROTHER N. GBR
25 YAZIGI N. TUR
FAIRBROTHER N. 10 / 0

FAIRBROTHER N. 10 / 0

5 VERDE A. ESP
21 RITLER K. SUI
VERDE A. 10 / 0

13 KUZMENKO E. RUS
KUZMENKO E.

VERDE A. 10 / 0

FAIRBROTHER N. 3 / 0

3 BOUGAITSOVA Y. BLR
19 MINKOVSKAYA T. RUS
MINKOVSKAYA T. 10 / 0

11 YARON E. ISR
27 KLIMOVICH A. UKR
YARON E. 10 / 0

YARON E. 3 / 0

7 BATON M. FRA
23 MYREN U. SWE
BATON M. 3 / 0

15 GAL J. NED
GAL J.

GAL J. 5 / 0

GAL J. 3 / 0

REPACHAGES POOL "A"

YAZIGI N.
CAVALLERI F.
CAVALLERI F. 1 / 0

VERDE A.
CAVALLERI F. 5 / 0

BATON M.
BATON M.

YARON E.
BATON M. 5 / 0

BATON M. 1 / 0

JUREK K.

BATON M. 7 / 0

WINNER

FAIRBROTHER N. GBR
10 / 0

FAIRBROTHER N. 10 / 0 — GUSSEYNOVA Z. 10 / 0

SUMMARY

1	FAIRBROTHER N.	GBR
2	GUSSEYNOVA Z.	AZE
3	BATON M.	FRA
3	GAL J.	NED
5	JUREK K.	POL
5	PEKLI M.	HUN

POOL "B"

GUSSEYNOVA Z. 10 / 0
GUSSEYNOVA Z. 3 / 0

PEKLI M.
GUSSEYNOVA Z. 10 / 0

GUSSEYNOVA Z. — AZE 2
FEDOSEENKO O. — RUS 18
PEKLI M. — HUN 10
. — 26

WESTBERG J. 1 / 0

WESTBERG J. 10 / 0

ROTHBERG K. — EST 6
WESTBERG J. — SWE 22

ZABIELA R.
ZABIELA R. — LTU 14

JUREK K. 3 / 0

PEEHOVICOVA P. 7 / 0

PEEHOVICOVA P. 5 / 0

PEEHOVICOVA P. — CZE 4
FATEEVA U. — RUS 20

MAKSUTOVA D.
MAKSUTOVA D. — KIR 12
. — 28

JUREK K. 10 / 0

SULEIMANOVA E. 10 / 0

SULEIMANOVA E. — KZH 8
VIDYASOVA T. — TRK 24

JUREK K.
JUREK K. — POL 16

REPACHAGES POOL "B"

PEKLI M. 1 / 0

GAL J. 7 / 0

PEKLI M. 3 / 0

PEKLI M. 5 / 0

FEDOSEENKO O.
PEKLI M.

WESTBERG J.

PEEHOVICOVA P. 5 / 0

SULEIMANOVA E.
SULEIMANOVA E.

PEEHOVICOVA P.

ПРОТОКОЛ СОРЕВНОВАНИЙ
4-th INTERNATIONAL JUDO TURNAMENT
WOMEN

27/01/96 - 28/01/96 Весовая категория 61 г.MOSCOW

ГРУППА "А"

1 .
17 PETROVA E. RUS
9 BLUM B. LIE
5 DICEVICH M. LAT
21 KOBAS I. TUR
13 CAVALLERI A. POR
6 BLASCO M. ESP
19 WILLIAMS C. SWE
11 CRISTEA L. MLD
7 NAKAHASHI H. JAP
23 KREY M. DEN
15 AFONINA I. RUS

PETROVA E. — BLUM B.
KOBAS I. 10 / 0 — CAVALLERI A.
BLASCO M. 3 / 0 — CRISTEA L.
NAKAHASHI H. 10 / 0 — AFONINA I.

PETROVA E. 5 / 0
KOBAS I. 5 / 0
BLASCO M. 10 / 0
AFONINA I. 10 / 0

KOBAS I. 3 / 0
BLASCO M. 10 / 0

KOBAS I. 1 / 0 — SINGER S. 1 / 0

SOGOMYAKOVA T. 10 / 0
SINGER S. 10 / 0

Утешительные встречи, группа "А"

DICEVICH M. — CAVALLERI A. 10 / 0
PETROVA E.
WILLIAMS C. — CRISTEA L. 1 / 0
AFONINA I.

CAVALLERI A. 10 / 0
AFONINA I. 10 / 0

CAVALLERI A. 3 / 0
BOGOMYAKOVA T.

BOGOMYAKOVA T. 10 / 0 — ARAD Y. 1 / 0

ARAD Y. 1 / 0
BLASCO M.

Победитель

KOBAS I. TUR

5 / 0

Призеры

1	KOBAS I.	TUR
2	SINGER S.	GER
3	BOGOMYAKOVA T.	RUS
3	ARAD Y.	ISR
5	CAVALLERI A.	POR
5	BLASCO M.	ESP

ГРУППА "В"

ALVAREZ S. 10 / 0 — SIURSKAITE I.
BOGOMYAKOVA T. 10 / 0 — BOGOMYAKOVA T.
SINGER S. 5 / 0 — TOKARZ I.
TSOY I. 1 / 0 — NOVGORODCHEVA E

ALVAREZ S. 10 / 0 — HAMMERLING G.
ARAD Y. 10 / 0 — KRUPALOVA P.

ALVAREZ S. — HAMMERLING G. — ESP 2
SIURSKAITE I. — SIURSKAITE I. — LTU 10
ARAD Y. — KRUPALOVA P. — ISR 6 / CZE 22
BOGOMYAKOVA T. — BOGOMYAKOVA T. — RUS 14
SINGER S. — SINGER S. — GER 4 / 20
TOKARZ I. — TOKARZ I. — POL 12
TSOY I. — TSOY I. — KIR 8
NOVGORODCHEVA E — NOVGORODCHEVA E — RUS 16

Утешительные встречи, группа "В"

ARAD Y. — ARAD Y.
ALVAREZ S.
TOKARZ I. — TOKARZ I.
TSOY I.

ARAD Y. 1 / 0
TOKARZ I. 10 / 0

Подписи _____

ПРОТОКОЛ СОРЕВНОВАНИЙ
4-th INTERNATIONAL JUDO TURNAMENT
WOMEN

27/01/96 - 28/01/96 Весовая категория 66 г.MOSCOW

1 ANGLBERGER A. AUT
17 TSUGULEA T. MLD
9 SWEATMAN R. GBR
25 JELTAKOVA N. TRK
5 MARTIN U. ESP
21 CZEKHANAVICHUTE RUS
13 PIERANTOZZI E. ITA
7 .
3 SELIKANOVA S. BLR
19 HENRIGUES S. POR
11 SABO N. HUN
27 NEVTYRA E. UKR
7 OSIPOVA M. UZB
23 KOTELNIKOVA E. RUS
15 PRIBUSHAUSCATE KZH

ГРУППА "А"

ANGLBERGER A. 10 / 0
SWEATMAN R. 10 / 0
MARTIN U. 5 / 0
PIERANTOZZI E.
SELIKANOVA S. 1 / 0
SABO N. 5 / 0
KOTELNIKOVA E. 10 / 0
PRIBUSHAUSCATE

ANGLBERGER A. 10 / 0
PIERANTOZZI E. 7 / 0
SELIKANOVA S. 10 / 0
KOTELNIKOVA E. 10 / 0

PIERANTOZZI E. 5 / 0
KOTELNIKOVA E. 1 / 0

PIERANTOZZI E. 1 / 0

Утешительные встречи, группа "А"

MARTIN U.
ANGLBERGER A.
OSIPOVA M.
PRIBUSHAUSCATE
SELIKANOVA S.

MARTIN U.
ANGLBERGER A. 5 / 0
OSIPOVA M. 5 / 0
SELIKANOVA S. 10 / 0

ANGLBERGER A. 5 / 0
POWELL K.

POWELL K. 3 / 0

Победитель

PIERANTOZZI E. ITA
10 / 0

Призеры

1	PIERANTOZZI E.	ITA
2	FON REKOWSKI A.	GER
3	POWELL K.	GBR
3	KOTELNIKOVA E.	RUS
5	ANGLBERGER A.	AUT
5	ALCIBAR M.	ESP

Подписи _____

ГРУППА "В"

FON REKOWSKI A. 10 / 0
POWELL K. 3 / 0

FON REKOWSKI A. 1 / 0
ALCIBAR M. 10 / 0
ZAKHAROVA M. 10 / 0
POWELL K. 10 / 0

RODRIGUES C.
FON REKOWSKI A. 10 / 0
ALCIBAR M. 5 / 0
ARTAMONOVA O.
ZAKHAROVA M. 3 / 0
MAGYAR R.
POWELL K. 7 / 0
MICKUTE R.

.		2
RODRIGUES C.	POR	18
FON REKOWSKI A.	GER	10
SAKIZLIGIL G.	TUR	25
ALCIBAR M.	ESP	6
SUSEVA E.	RUS	22
ARTAMONOVA O.	KIR	14
IVANOVA G.	BUL	4
ZAKHAROVA M.	RUS	20
MAGYAR R.	HUN	12
.		28
POWELL K.	GBR	8
HERLENIUS A.	SWE	24
MICKUTE R.	LTU	16

Утешительные встречи, группа "В"

ALCIBAR M. 7 / 0
KOTELNIKOVA E.

ALCIBAR M. 10 / 0
HERLENIUS A. 1 / 0

SAKIZLIGIL G. 1 / 0
ALCIBAR M.
HERLENIUS A. 1 / 0
ZAKHAROVA M.

SAKIZLIGIL G.
RODRIGUES C.
HERLENIUS A.
MICKUTE R.

KOTELNIKOVA E. 1 / 0

COMPETITIONS PROTOCOL
4-th INTERNATIONAL JUDO TURNAMENT
WOMEN
27/01/96 - 28/01/96 WEIGHT MOSCOW
72

POOL "A"

1 MARTIN B. ESP
17 KAZUNINA V. RUS
KAZUNINA V. 1 / 0
9 SCAPIN Y. ITA
SCAPIN Y.
KAZUNINA V. 7 / 0
5 NAZARENCO O. TRK
NAZARENCO O.
14 ERTEL H. GER
ERTEL H.
ERTEL H. 10 / 0
ERTEL H. 7 / 0
3 OVCHINNIKOVA Y. RUS
19 EREKSON M. SWE
OVCHINNIKOVA Y. 7 / 0
11 BOGUNOVA E. KZH
BOGUNOVA E.
BOGUNOVA E. 10 / 0
7 MROZ A. POL
MROZ A.
15 GODINHO S. POR
GODINHO S.
MROZ A. 5 / 0
BOGUNOVA E. 5 / 0

REPACHAGES POOL "A"

NAZARENCO O.
NAZARENCO O.
KAZUNINA V. 10 / 0
KAZUNINA V.
OVCHINNIKOVA Y.
OVCHINNIKOVA Y.
MROZ A. 5 / 0
MROZ A.
MROZ A. 10 / 0
CURTO C.

WINNER

ERTEL H. GER
10 / 0
ERTEL H. 10 / 0
KOIVU S. 1 / 0

SUMMARY

1	ERTEL H.	GER
2	KOIVU S.	FIN
3	CURTO C.	ESP
3	AMAO M.	JAP
5	MROZ A.	POL
5	BOGUNOVA E.	KZH

CURTO C. 10 / 0
AMAO M. 10 / 0

POOL "B"

CURTO C. 10 / 0
CURTO C. 5 / 0
KROUPENKO N. BLR 2
CURTO C. ESP 18
AMAO M. JAP 10
KOROZA A. 10 / 0
SALYANT S. RUS 6
KOROZA A. POL 14
KOIVU S. 10 / 0
KOIVU S. FIN 4
ZIKULINA T. LAT 12
LAMFALUSY A. 1 / 0
LAMFALUSY A. HUN 8
KOTELNIKOVA N. RUS 16

REPACHAGES POOL "B"

AMAO M. 10 / 0
AMAO M. 7 / 0
KROUPENKO N.
AMAO M.
KOROZA A.
LAMFALUSY A. 3 / 0
ZIKULINA T.
ZIKULINA T.
LAMFALUSY A.
AMAO M. 10 / 0
BOGUNOVA E.

COMPETITIONS PROTOCOL
4-th INTERNATIONAL JUDO TURNAMENT
WOMEN
WEIGHT +72

27/01/96 - 28/01/96 MOSCOW

1 TARASOVA O. BLR
17 TULIGENOVA B. KZH
9 GUNDARENKO S. RUS
5 ROGERS M. GBR
13 NAZARKULIEVA E. TRK
BOJILOVA T. BUL
11 GERASIMOVA E. RUS
7 KOZLOVSKAIA V. BLR
15 CICOT C. FRA

POOL "A"

TARASOVA O. — TARASOVA O. 10 / 0
GUNDARENKO S. — GUNDARENKO S. 10 / 0
ROGERS M. — ROGERS M. 10 / 0
NAZARKULIEVA E.
BOJILOVA T. — BOJILOVA T. 10 / 0
GERASIMOVA E.
KOZLOVSKAIA V.
CICOT C. — CICOT C. 3 / 0

GUNDARENKO S. 1 / 0
CICOT C. 1 / 0

REPACHAGES POOL "A"

TARASOVA O. — TARASOVA O.
ROGERS M. — ROGERS M. 10 / 0
KOZLOVSKAIA V. — KOZLOVSKAIA V.
BOJILOVA T. — KOZLOVSKAIA V. 1 / 0
HAGN J.

KOZLOVSKAIA V. 1 / 0
HAGN J. 5 / 0

WINNER

GUNDARENKO S. RUS
5 / 0

GUNDARENKO S. 1 / 0 — HORTON J. 5 / 0

SUMMARY

1	GUNDARENKO S.	RUS
2	HORTON J.	GBR
3	HAGN J.	GER
3	CICOT C.	FRA
5	KOZLOVSKAIA V.	BLR
5	RODINA I.	RUS

HAGN J. 5 / 0 — CICOT C. 1 / 0

HAGN J. 5 / 0
HORTON J. 10 / 0
RODINA I. 10 / 0
CICOT C.

POOL "B"

RODINA I. — GRANICZ E.
RODINA I. 10 / 0
HAGN J. — HAGN J. 10 / 0
LISYANSKAYA S.
HORTON J. — HORTON J. 10 / 0
DONGUZASHVILI T.
BURGATTA D. — TELLE B. 5 / 0
TELLE B.

GRANICZ E. — GRANICZ E. HUN 2
RODINA I. — RODINA I. RUS 10
HAGN J. — HAGN J. GER 6
LISYANSKAYA S. — LISYANSKAYA S. UKR 14
HORTON J. — HORTON J. GBR 4
DONGUZASHVILI T — DONGUZASHVILI T RUS 12
BURGATTA D. — BURGATTA D. ITA 8
TELLE B. — TELLE B. FRA 16

REPACHAGES POOL "B"

LISYANSKAYA S. — LISYANSKAYA S.
RODINA I. 5 / 0
RODINA I.
DONGUZASHVILI T. — DONGUZASHVILI T
TELLE B. 10 / 0
TELLE B.

COMPETITIONS PROTOCOL
4-th MOSCOW INTERNATIONAL JUDO TOURNAMENT
MEN
WEIGHT 60 KG

27/01/96 - 28/01/96 MOSCOW

POOL "A"

1 WENZEL C. AUT
17 BUTENIN K. RUS
9 KUNTIK Z. HUN
5 ITAKUSU T. JAP
21 PETTERSSON M. SWE
13 DYUSKENOV K. KZH
3 ROUSSEV O. BUL
19 DEAUTIER J. SUI
11 GIOVINAZZO G. ITA
7 DONOHUE N. GBR
23 CUETO R. ESP
15 OJEGIN N. RUS

BUTENIN K. 1 / 0
KUNTIK Z. 7 / 0
PETTERSSON N. 10 / 0
DYUSKENOV K. 5 / 0
ROUSSEV O. 10 / 0
GIOVINAZZO G. 10 / 0
CUETO R. 3 / 0
OJEGIN N. 10 / 0

KUNTIK Z. 7 / 0
GIOVINAZZO G. 10 / 0
OJEGIN N. 10 / 0

OJEGIN N. 10 / 0

REPACHAGES POOL "A"

BUTENIN K.
CUETO R.
BUTENIN K. 7 / 0
DYUSKENOV K.
CUETO R. 10 / 0
GIOVINAZZO G.
CUETO R. 10 / 0
VOSKONJAN V.

VOSKONJAN V. 7 / 0

WINNER

OJEGIN N. RUS
10 / 0

SUMMARY

1	OJEGIN N.	RUS
2	BIMONT L.	FRA
3	VOSKONJAN V.	RUS
3	MUKHTAROV A.	UZB
5	CUETO R.	ESP
5	KUNTIK Z.	HUN

POOL "B"

BIMONT L. 5 / 0
VOSKONJAN V. 7 / 0
MUKHTAROV A. 5 / 0
KUNTIK Z.

MUKHTAROV A. 7 / 0
BIMONT L. 5 / 0
NAVRIRA R. 10 / 0
VOSKONJAN V. 7 / 0
MUKHTAROV A. 10 / 0
JOHNSON J. 10 / 0

SHURKHAY Y. 1 / 0
MUKHTAROV A.
BIMONT L.
SIMAO P.
ANLIKER T.
NAVRIRA R.
JOHNSON J.
VOSKONJAN V.
SIMAO P.
MUKHTAROV A.
JOHNSON J.
NAVRIRA R.

YUNUSOV R. AZE--- 2
SHURKHAY Y. RUS--- 18
MUKHTAROV A. UZB--- 10
BIMONT L. FRA--- 6
------ 22
SIMAO P. POR--- 14
------ 4
ANLIKER T. SUI--- 20
NAVRIRA R. ESP--- 12
JOHNSON J. GBR--- 8
VOSKONJAN V. RUS--- 16

REPACHAGES POOL "B"

SIMAO P.
JOHNSON J.

COMPETITIONS PROTOCOL
4-th MOSCOW INTERNATIONAL JUDO TOURNAMENT
MEN
WEIGHT
65 KG

27/01/96 - 28/01/96 MOSCOW

1	ISKENDEROV I.	AZE
17	TREDOWSKI R.	POL
9	KORHONEN M.	FIN
25	DAHLIN A.	SWE
5	MORTENSEN T.	DEN
21	AIVAZIAN G.	RUS
13	WARD C.	IRL
29	BENBOUDAOUD L.	FRA
3	SCHLIK A.	BLR
15	.COLA C.	POR
11	BELL J.	GBR
27	BASHAEV R.	UKR
7	TORO J.	ESP
23	MACIEV I.	RUS
15	BAGLAEV I.	KZH

POOL "A"

ISKENDEROV I. 7 / 0 — KORHONEN M. 1 / 0 → KORHONEN M. 10 / 0

MORTENSEN T. 10 / 0 — BENBOUDAOUD L. 5 / 0 → BENBOUDAOUD L. 10 / 0

BENBOUDAOUD L. 5 / 0

SCHLIK A. 5 / 0 — BASHAEV R. 5 / 0 → BASHAEV R. 7 / 0

MACIEV I. 5 / 0 — BAGLAEV I. → MACIEV I. 10 / 0

MACIEV I. 10 / 0

REPACHAGES POOL "A"

WARD C. — MORTENSEN T. → WARD C. 5 / 0 — KORHONEN M. → KORHONEN M. 5 / 0

TORO J. — BAGLAEV I. → BAGLAEV I. 10 / 0 — BASHAEV R. → BASHAEV R. 5 / 0

BASHAEV R. 7 / 0

NETOV I. 10 / 0

WINNER

MACIEV I. RUS — 10 / 0

MACIEV I. 7 / 0 — REVAZISHVILI G. 10 / 0

SUMMARY

1	MACIEV I.	RUS
2	REVAZISHVILI G.	GEO
3	NETOV I.	BUL
3	DRACHKO V.	RUS
5	BASHAEV R.	UKR
5	BENBOUDAOUD L.	FRA

POOL "B"

REVAZISHVILI G. 7 / 0 — REVAZISHVILI G. 5 / 0 → REVAZISHVILI G. 10 / 0 — REVAZISHVILI G. GEO 2 / ZUBRZYCKI M. POL 18

DAVIES J. 10 / 0 — DAVIES J. GBR 10 / BASHIROV A. TRK 26

YAMABE N. 5 / 0 — NOVOMOTZKII K. 10 / 0 — OTERO L. ESP 6 / NOVOMOTZKII K. RUS 22

YAMABE N. JAP 14

NETOV I. 5 / 0 — NETOV I. 1 / 0 — NETOV I. BUL 4 / DRACHKO V. RUS 20

KOLIEV I. 10 / 0 — KOLIEV I. BLR 12 / MUKHAMEDHANOV T UZB 28

BOUMA G. 1 / 0 — EKSTROM C. 1 / 0 — LAUREN P. FIN 8 / EKSTROM C. SWE 24

BOUMA G. NED 16

REPACHAGES POOL "B"

DRACHKO V. 1 / 0 — DAVIES J. 10 / 0 — DAVIES J. 10 / 0 — ZUBRZYCKI M. / DAVIES J.

YAMABE N.

DRACHKO V. 10 / 0 — DRACHKO V. 1 / 0 — DRACHKO V. / KOLIEV I.

BOUMA G.

BENBOUDAOUD L.

COMPETITIONS PROTOCOL
4-th MOSCOW INTERNATIONAL JUDO TOURNAMENT
MEN
WEIGHT 71 KG

27/01/96 - 28/01/96 MOSCOW

1	MOVSISIAN V.	ARM
17	TOKONOEV N.	KIR
9	KORHONEN J.	FIN
25	KASMYNIN S.	RUS
5	MAITCHENKO O.	BLR
21	KRAJEWSKI M.	POL
13	SULKHANISHVILI	GEO
29	BEKTAS D.	TUR
	FAROV M.	AZE
19	GOLBAN J.	HLD
11	KHEDER F.	FRA
27	ASCHWANDEN S.	SUI
7	SHTURBABIN A.	UZB
23	LARYUKOV A.	RUS
15	ANNO T.	JAP
31	KORCHEMLYUK A.	UKR

POOL "A"

- MOVSISIAN V. 10 / 0 — KORHONEN J. 5 / 0 → KORHONEN J. 1 / 0
- KRAJEWSKI M. 10 / 0 — BEKTAS D. 10 / 0 → BEKTAS D. 5 / 0
- JAFAROV M. 5 / 0 — ASCHWANDEN S. 5 / 0 → JAFAROV M. 1 / 0
- LARYUKOV A. 10 / 0 — ANNO T. 10 / 0 → LARYUKOV A. 10 / 0
- BEKTAS D. 5 / 0 — LARYUKOV A. 10 / 0 → LARYUKOV A. 10 / 0 — GAZAEV R. 10 / 0 → WINNER: LARYUKOV A. RUS 10 / 0

REPACHAGES POOL "A"

- SULKHANISHVILI — KRAJEWSKI M. 10 / 0 → KRAJEWSKI M. 7 / 0
- KORHONEN J.
- SHTURBABIN A. — SHTURBABIN A. 10 / 0 → SHTURBABIN A. 10 / 0
- ANNO T.
- JAFAROV M.
- KRAJEWSKI M. 7 / 0 — SHTURBABIN A. 10 / 0 → SHTURBABIN A. 10 / 0
- KOLESNIKOV S. — SHTURBABIN A. 5 / 0 → BEKTAS D. 10 / 0

SUMMARY

1	LARYUKOV A.	RUS
2	GAZAEV R.	RUS
3	SHTURBABIN A.	UZB
3	BEKTAS D.	TUR
5	KOLESNIKOV S.	RUS
5	ZELENY V.	LAT

POOL "B"

- KOLESNIKOV S. 10 / 0 — ZELENY V. 10 / 0 → ZELENY V. — ZELENY V. ------ 2
- FERNANDES D. 7 / 0 → FERNANDES D. — PELLET L. FRA--- 10
- KOLESNIKOV S. 10 / 0 → MINENKO S. — KOLESNIKOV S. SUI--- 26
- SALIM A. 10 / 0 → ILLTES M. — SALIM A. BLR--- 6
- GAZAEV R. 10 / 0 — VAN LOON P. 5 / 0 → VAN LOON P. — VAN LOON P. RUS--- 22
- MUZASHVILI D. 5 / 0 → POLADOV T. — MUZASHVILI D. HUN--- 14
- ALMLOF R. TUR--- 30
- GAZAEV R. 10 / 0 → KAARDE J. — GAZAEV R. AZE--- 4
- VLASKOVAC D. 10 / 0 → MEGISHEV S. — VLASKOVAC D. NED--- 20
- GEO--- 12
- SWE--- 28
- EST--- 8
- RUS--- 24
- KZH--- 16
- BIH--- 32

REPACHAGES POOL "B"

- ZELENY V. 7 / 0 — SALIM A. 10 / 0 → MINENKO S. — SALIM A.
- ZELENY V.
- VLASKOVAC D. 7 / 0 → VLASKOVAC D. 10 / 0 → KAARDE J. — VLASKOVAC D.
- VAN LOON P.
- ZELENY V. 7 / 0 — BEKTAS D. 10 / 0 → BEKTAS D.

COMPETITIONS PROTOCOL

4-th MOSCOW INTERNATIONAL JUDO TOURNAMENT

MEN

WEIGHT

78 KG

27/01/96 - 28/01/96 MOSCOW

1	GEVORKIAN A.	ARM
17	OTSUJI T.	JAP
9	NEMETH T.	HUN
25	UZNADZE I.	TUR
5	BUDOLIN A.	EST
21	KRUTOGOLOV V.	RUS
13	KLAS P.	NED
29	EVENAS J.	SWE
3	ABDOULLAEV E.	AZE
1.	EDROSO R.	POR
11	ROMANO D.	ITA
27	BALAYAN K.	UKR
7	RANDALL G.	GBR
23	ABDULIEV G.	RUS
15	LOZOVANU G.	MLD
31	CHEKAEV A.	KZH

POOL "A"

GEVORKIAN A. 10 / 0

UZNADZE I. 7 / 0

UZNADZE I. 10 / 0

KRUTOGOLOV V. 3 / 0

KLAS P. 10 / 0

KRUTOGOLOV V. 10 / 0

UZNADZE I. 1 / 0

ABDOULLAEV E. 7 / 0

BALAYAN K. 10 / 0

BALAYAN K. 10 / 0

RANDALL G. 10 / 0

LOZOVANU G. 7 / 0

RANDALL G. 10 / 0

BALAYAN K. 10 / 0

BALAYAN K. 1 / 0

WINNER

BALAYAN K. UKR

10 / 0

SUMMARY

1	BALAYAN K.	UKR
2	LANDAIS A.	FRA
3	STERINGA E.	NED
3	UZNADZE I.	TUR
5	ROMANO D.	ITA
5	CRETSUL O.	MLD

REPACHAGES POOL "A"

NEMETH T.

GEVORKIAN A.

NEMETH T. 5 / 0

KRUTOGOLOV V.

KRUTOGOLOV V. 5 / 0

ROMANO D.

ABDOULLAEV E.

ROMANO D. 10 / 0

RANDALL G.

ROMANO D. 1 / 0

ROMANO D. 5 / 0

STERINGA E.

STERINGA E. 3 / 0

UZNADZE I. 10 / 0

POOL "B"

BIRCH R. GBR 2

LEWANDOWSKI J. 10 / 0

LEWANDOWSKI J. POL 18

PILATI A. 10 / 0

PILATI A. ITA 10

PITSKHELIANI M. UKR 26

LEWANDOWSKI J. 10 / 0

MARTIROSIAN A. 10 / 0

MARTIROSIAN A. ARM 6

SHARUNOV A. RUS 22

LANDAIS A. 5 / 0

CRETSUL O. MLD 14

LANDAIS A. 1 / 0

LANDAIS A. FRA 30

LANDAIS A. 3 / 0

LATTU M. 1 / 0

LATTU M. FIN 4

SAVCHISHKIN K. RUS 20

LATTU M. 10 / 0

PECELIUNAS G. LTU 12

SHMAKOV V. 10 / 0

SHMAKOV V. UZB 28

STERINGA E. 5 / 0

TOLGYESI K. HUN 8

WAHLBERG J. 10 / 0

WAHLBERG J. SWE 24

STERINGA E. NED 16

STERINGA E. 5 / 0

REPACHAGES POOL "B"

CRETSUL O.

CRETSUL O. 7 / 0

MARTIROSIAN A.

CRETSUL O. 10 / 0

LEWANDOWSKI J.

WAHLBERG J.

WAHLBERG J.

LATTU M. 7 / 0

LATTU M.

CRETSUL O. 10 / 0

UZNADZE I.

COMPETITIONS PROTOCOL
4-th MOSCOW INTERNATIONAL JUDO TOURNAMENT
MEN
WEIGHT
86 KG

27/01/96 - 28/01/96 MOSCOW

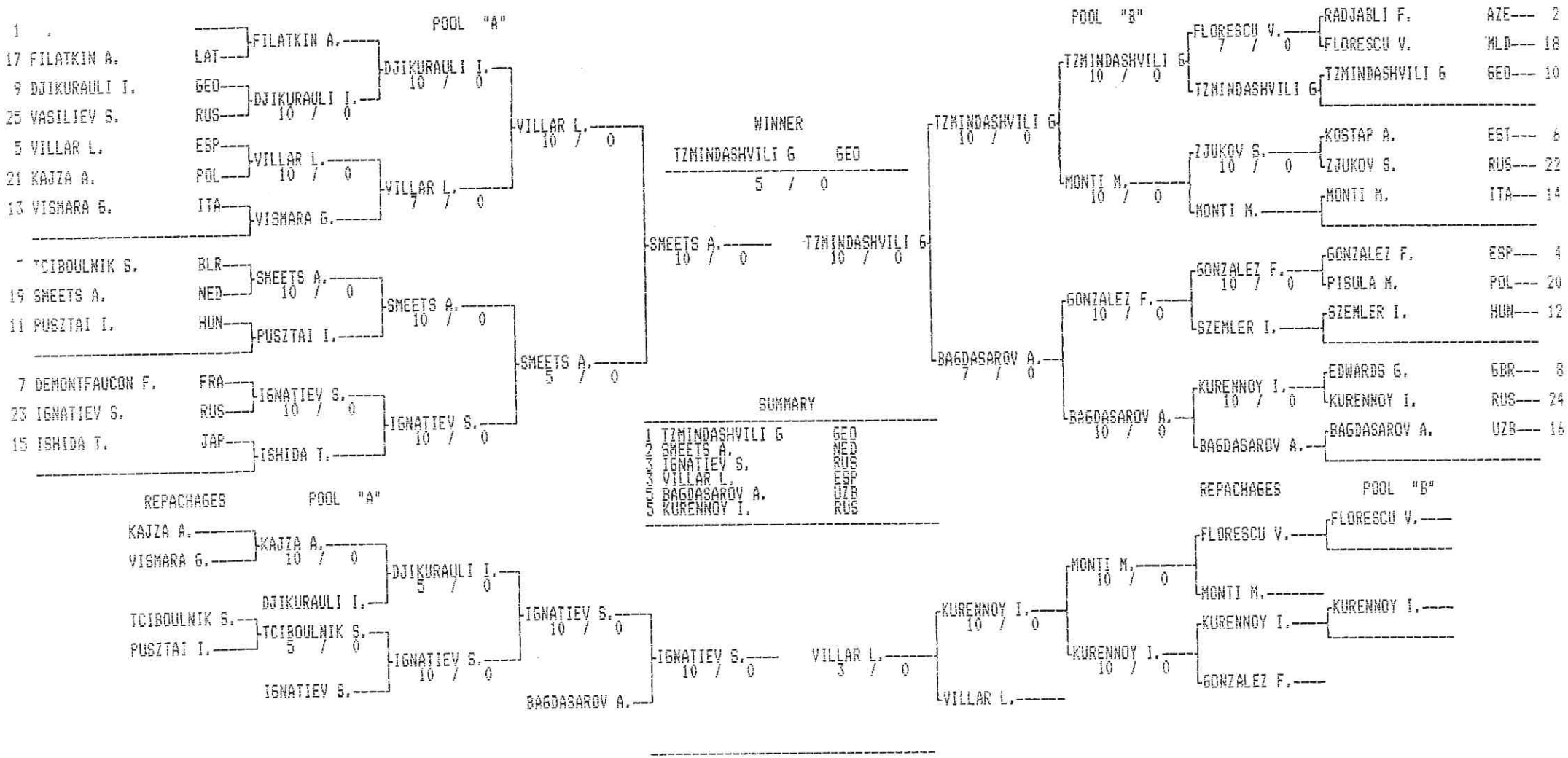

COMPETITIONS PROTOCOL

4-th MOSCOW INTERNATIONAL JUDO TOURNAMENT

MEN

WEIGHT

95 KG

27/01/96 - 28/01/96

MOSCOW

POOL "A"

1 ETLINGER T. AUT
17 SOARES P. POR
SOARES P. 10 / 0

9 GUGAVA G. GEO
25 PADUANO D. ITA
GUGAVA G. 7 / 0

SOARES P. 10 / 0
PECHUROV E. 10 / 0

5 CONCA J. ESP
21 PECHUROV E. RUS
PECHUROV E. 10 / 0

13 IKOMA Y. JAP
IKOMA Y.

PECHUROV E. 10 / 0

7 AMBRASKA G. LTU
14 STEPKIN Y. RUS
STEPKIN Y. 10 / 0

11 MEILING M. GER
MEILING M.

MEILING M. 7 / 0

MEILING M. 7 / 0

7 FASTOV E. EST
23 NADIRADZE K. UKR
NADIRADZE K. 10 / 0

15 SVIRID L. BLR
SVIRID L.

NADIRADZE K. 1 / 0

WINNER

PECHUROV E. RUS

3 / 0

PECHUROV E. 10 / 0 — SMULDERS R. 1 / 0

SUMMARY

1	PECHUROV E.	RUS
2	SMULDERS R.	NED
3	STEPKIN Y.	RUS
3	SERGEEV D.	RUS
5	GURSCHNER D.	GER
5	MEILING M.	GER

REPACHAGES POOL "A"

CONCA J.
IKOMA Y.
IKOMA Y. 1 / 0

SOARES P.
SOARES P. 10 / 0

STEPKIN Y.
STEPKIN Y.

NADIRADZE K.
STEPKIN Y. 10 / 0

STEPKIN Y. 10 / 0

GURSCHNER D.

STEPKIN Y. 5 / 0 — SERGEEV D. 7 / 0

POOL "B"

GURSCHNER D. 10 / 0

SERGEEV D. 10 / 0
RADJABLI A. AZE--- 2
SERGEEV D. RUS--- 18

GURSCHNER D. 10 / 0
GURSCHNER D. GER--- 10
NIKLAUS V. KZH--- 26

BUDOLIN D. 10 / 0
BUDOLIN D. EST--- 6
GORBOKON I. UKR--- 22

BARANOV J.
BARANOV J. LAT--- 14

SMULDERS R. 3 / 0

GUIDO L. 5 / 0

ALEKHANOV S. 10 / 0
VOROBIEV A. BLR--- 4
ALEKHANOV S. RUS--- 20

GUIDO L.
GUIDO L. ITA--- 12

SMULDERS R. 10 / 0

MURADOV K. 3 / 0
LOBJANIDZE M. GEO--- 8
MURADOV K. UZB--- 24

SMULDERS R.
SMULDERS R. NED--- 16

REPACHAGES POOL "B"

SERGEEV D. 10 / 0

SERGEEV D. 10 / 0
NIKLAUS V.
SERGEEV D.

BUDOLIN D.

GUIDO L. 1 / 0

MURADOV K.
MURADOV K.

GUIDO L.

MEILING M.

COMPETITIONS PROTOCOL
4-th MOSCOW INTERNATIONAL JUDO TOURNAMENT
MEN
WEIGHT +95 KG

27/01/96 - 28/01/96
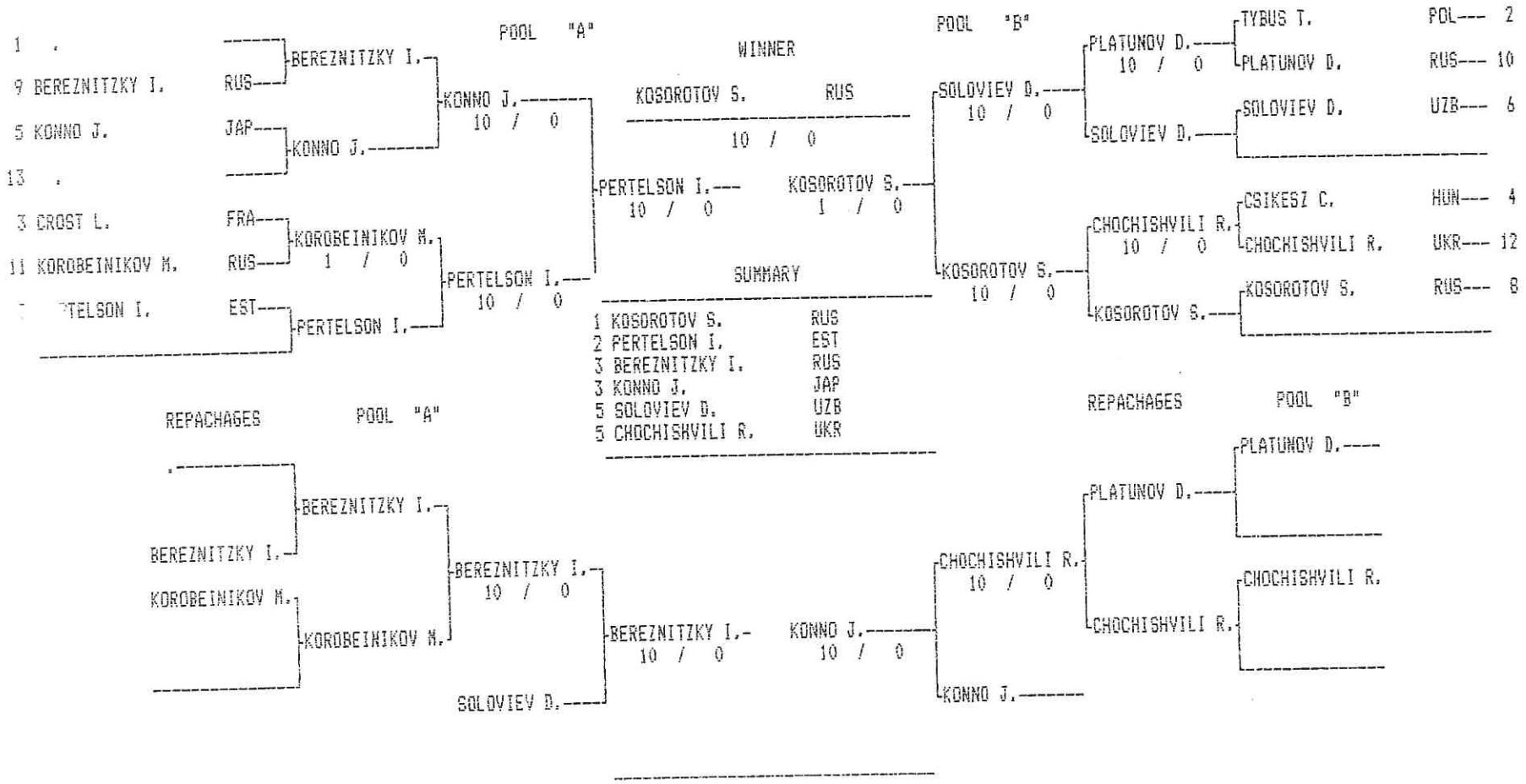
MOSCOW